Связаться с нами:
*+7 (3513) 28-97-70*
*info@asv74.com*

# Агрегат для ремонта и обслуживания качалок АРОК УРАЛ 4320-4951-80 с КМУ Fassi F155A.0.22

**Код:** 34-13

**Цена:** Под заказ

**Кузов – фургон**

Кузов-фургон представляет собой конструкцию из пятислойных «сэндвич»-панелей. Снаружи и изнутри  фургон обшит стальным оцинкованным листом покрытый полимерным лакокрасочным покрытием («плакированный лист). Пространство между внешней и внутренней обшивкой фургона заполнено слоем теплоизоляционного материала имеющего низкую теплопроводность и низкую горючесть. Для усиления конструкции между утеплителем и обшивкой находятся слой фанеры. Изнутри фургона пол покрыт автомобильным линолеумом на резиновой основе (автолин). В корпусе фургона в передней части предусмотрена одностворчатая дверь для входа в пассажирский отсек, расположенная справа по ходу автомобиля, вход заниженный (лестничный блок  с поручнем и откидной ступенью).  Крепление фургона к лонжеронам базового ТС осуществляется стремянками с прокладкой демпфирующих деревянных вставок. Цвет фургона Ral 5005

### Грузовая платформа

Представляет собой сварную конструкцию из металлических труб квадратного сечения, обшитых стальным листом с откидными боковыми бортами. Предназначена для размещения груза. Для подъема в грузовую платформу используются откидные, боковые борта

### КМУ Fassi F155A.0.22

КМУ смонтирована в хвостовой части ТС и предназначена для погрузки и разгрузки перевозимых грузов, монтажно-демонтажных, ремонтно-восстановительных и других работ.

## Планировка

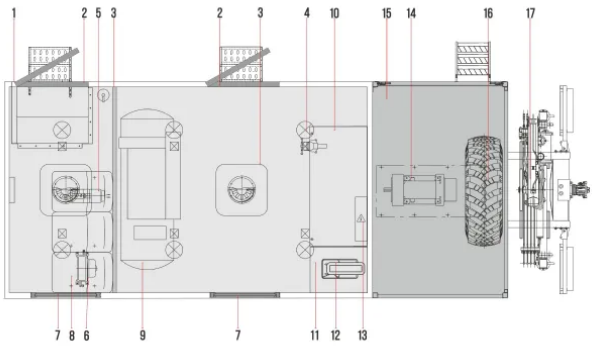


1. Фургон из сэндвчи-панелей S=60мм
2. Дверь входная с трапом
3. Люк аварийно-вентиляционный
4. Плафоны светодиодные 24/220В
5. Автономный дизельный отопитель Планар 8Д с разводкой по отсекам
6. Отопитель от системы ДВС
7. Окно с фортокой
8. Сиденья сертифицированные - 3 шт.
9. Поршневой компрессор
10. Верстак однотумбовый с выдвижными ящиками
11. Сварочный инвертор TECH TIG 400 P (W322)
12.Станок сверлильный  КОРВЕТ  46 с  тисками
13.Электрошкаф
14. Генератор 30 кВт EG202.7
15. Бортовая платформа
16. ДЗК
17. КМУ Fassi F155A.0.22

# Шасси

### Шасси Урал 4320-4952-80Е5

## Шасси

| | |
|---|---|
| Бренд | Урал |
| Модель | 4320-4952-80E5 |
| Колесная формула | 6×6 |

## Двигатель

| | |
|---|---|
| Модель | ЯМЗ-53623-10 |
| Мощность, л.с. (кВт) | 275 |

## Колеса и шины

| | |
|---|---|
| Размер шин | 425/85 R21 |

## Тормозная система

| | |
|---|---|
| Привод | Пневматический |

## Коробка передач

| | |
|---|---|
| Модель | ЯМЗ-1105, 5 ст. |

## Кабина

| | |
|---|---|
| Тип | Бескапотная |
| Спальное место | Без спального места |

## Топливная система

| | |
|---|---|
| Вместимость топливного бака, л | 300+210 |

© ООО «АвтоСпецВан» 2025
ИНН: 7415090043