Связаться с нами:
+7 (3513) 28-97-70
info@asv74.com

Агрегат наземного ремонта водоводов АНРВ КамАЗ 43118-3027-50 с КМУ ИМ-25

Код: 35-41

Цена: 12 369 000 ₽

Мастерская передвижная КамАЗ 43118 с КМУ предназначена для перевозки экипажа в пассажирском отсеке, транспортирования оборудования для выполнения комплекса работ по ремонту и

техническому обслуживанию водопроводного и нефтепроводного оборудования и т. д.).
МП относится к изделиям климатического исполнения У, категории размещения при эксплуатации I по ГОСТ 15150 и допускается к эксплуатации в районах с умеренным климатом при температуре окружающего воздуха от минус 40 до плюс 40°С (наименьшая температура нерабочего состояния – минус 50°С), относительной влажности воздуха 98% при 25°С, запыленности воздуха до 1 г/м3.

Кузов-фургон

Представляет собой конструкцию из пятислойных «сэндвич»-панелей. Снаружи и изнутри фургон обшит стальным оцинкованным листом покрытый полимерным лакокрасочным покрытием («плакированный лист). Пространство между внешней и внутренней обшивкой фургона заполнено слоем теплоизоляционного материала «Стиропен 50» имеющего низкую теплопроводность и низкую горючесть. Для усиления конструкции между утеплителем и обшивкой находятся слой фанеры. Изнутри фургона пол покрыт автомобильным линолеумом на резиновой основе «автолин».
В корпусе фургона в передней части предусмотрена одностворчатая дверь для входа в пассажирский отсек, расположенная справа по ходу автомобиля, вход заниженный (лестничный блок с поручнем и откидной ступенью)
В задней панели фургона находится дверь, для входа в рабочий отсек. Для подъема в грузовую платформу имеется выдвижная лестница-трап, которая в транспортном положении складывается в специальную нишу под фургоном. Крепление фургона к лонжеронам базового ТС осуществляется стремянками с прокладкой демпфирующих деревянных вставок.

Грузовая платформа

Представляет собой сварную конструкцию из металлических труб квадратного сечения, обшитых стальным листом с откидным правым бортом. Предназначена для размещения груза.

Крано-манипуляторная установка

В качестве КМУ в изделии используется ИМ-25
КМУ смонтирована в хвостовой части ТС и предназначена для погрузки и разгрузки перевозимых грузов, монтажно-демонтажных, ремонтно-восстановительных и других работ.

Планировка

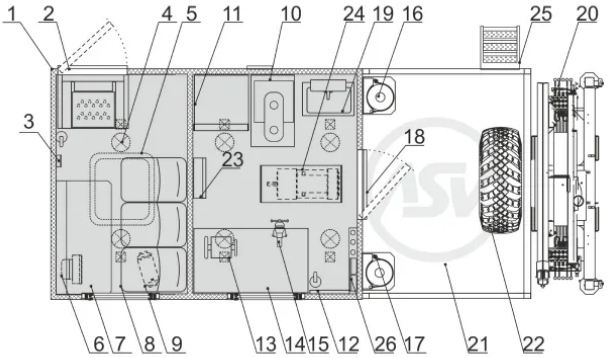

1. Кузов-фургон представляет собой конструкцию из пятислойных «сэндвич-панелей». «Стиропен 50»
2. Дверь входная с окном (двойной стеклопакет), с низким входом, с поручнем, с подсветкой,
с ограничителем, с замком.
3. Переговорное устройство фургон/кабина
4. Светодиодное освещение фургона, плафоны с отражателями (24В)
5. Люк аварийно вентиляционный с вентилятором в пассажирском отсеке – 1 шт.
6. Отопитель системы охлаждения автомобиля (тосольная печка) - 1 шт.
7. Стол складной
8. Сидения сертифицированные с 3-хточечными ремнями безопасности – 3 шт.
9. Автономный отопитель Планар 4Д – 2 шт.
10. Станок вертикально-сверлильный на подставке
11. Шкаф для одежды
12. Вешалка
13. Станок точильно – шлифовальный
14. Верстак слесарный с ящиками

15. Тисы слесарные
16. Ящик под пропановый баллон
17. Ящик под кислородный баллон
18. Дверь доступа в отсек
19. Умывальник с подогревом воды
20. КМУ ИМ-25
21. Бортовая платформа: оцинкованный окрашеный профиль, высотой 480 мм., правый и левый борта откидные; на правом борту лестница с откидной ступенью, цвет – оранжевый; освещение грузовой платформы; покрытие пола – рифленая сталь;
22. ДЗК в бортовой платформе
23. Электрошкаф
24. Генератор под фургоном
25. Лестница трап
26. Шанцевый инструмент;

Принадлежности (противооткатные башмаки, знак аварийной установки, аптечка медицинская, огнетушитель);

Шасси

Шасси КАМАЗ 43118-3027-50

Шасси

Бренд	КАМАЗ
Модель	43118-3027-50
Колесная формула	6х6
Внешний габаритный радиус поворота, м	12,3
Максимальная скорость, км/ч	90
Угол преодолеваемого подъема, не менее, %	60

Двигатель

Модель	740.705-300
Тип	Дизельный
Экологический класс	Евро-5
Количество цилиндров	8
Рабочий объем, л	11,76
Расположение цилиндров	V-образное
Максимальный полезный крутящий момент, Нм (кгсм)	1275 (128)
Требуемая частота вращения коленчатого вала для достижения максимального крутящего момента (об/мин)	1300
Максимальная полезная мощность, кВт (л.с.)	221 (300)
Требуемая частота вращения коленчатого вала для достижения максимальной мощности (об/мин)	1900

Колеса и шины

Размер обода	10.00-20 или 12.2-20,9 (в зависимости от комплектации)
Тип колес	Дисковые
Тип шин	Пневматические, с регулированием давления
Размер шин	390/95 R20 или 425/85 R21 (в зависимости от комплектации)
Ошиновка	Односкатная

Тормозная система

Привод	Пневматический
Диаметр барабана, мм	400
Ширина тормозных накладок, мм	140

Коробка передач

Модель	154
Тип	Механическая, 10-ступенчатая
Управление	Механическое, дистанционное
Передаточные числа на передачах	1Н-7,82; 1В-6,38/ 2Н-4,03; 2В-3,29/ 3Н-2,5; 3В-2,04/ 4Н-1,53; 4В-1,25/ 5Н-1; 5В-0,815/ 3ХН-7,38; 3ХВ-6,02
Количество передач	10

Сцепление

Модель	Гидравлический с пневмоусилителем
Тип	Диафрагменное, однодисковое, мод. ZF&SACHS MFZ-430

Кабина

Тип	Расположение над двигателем, рестайлинг, с высокой крышей
Спальное место	Без спального места

Электрооборудование

Аккумуляторы, В/А·ч	2x12/190

Генератор, В/Вт	28/3000
Напряжение, В	24

Топливная система

Вместимость топливного бака, л	350+210

Главная передача

Передаточное отношение	6.53

© ООО «АвтоСпецВан» 2025
ИНН: 7415090043