Связаться с нами:
+7 (3513) 28-97-70
info@asv74.com

Седельный тягач Урал 4320 с КМУ Palfinger 23500

Код: 76-468

Цена: Под заказ

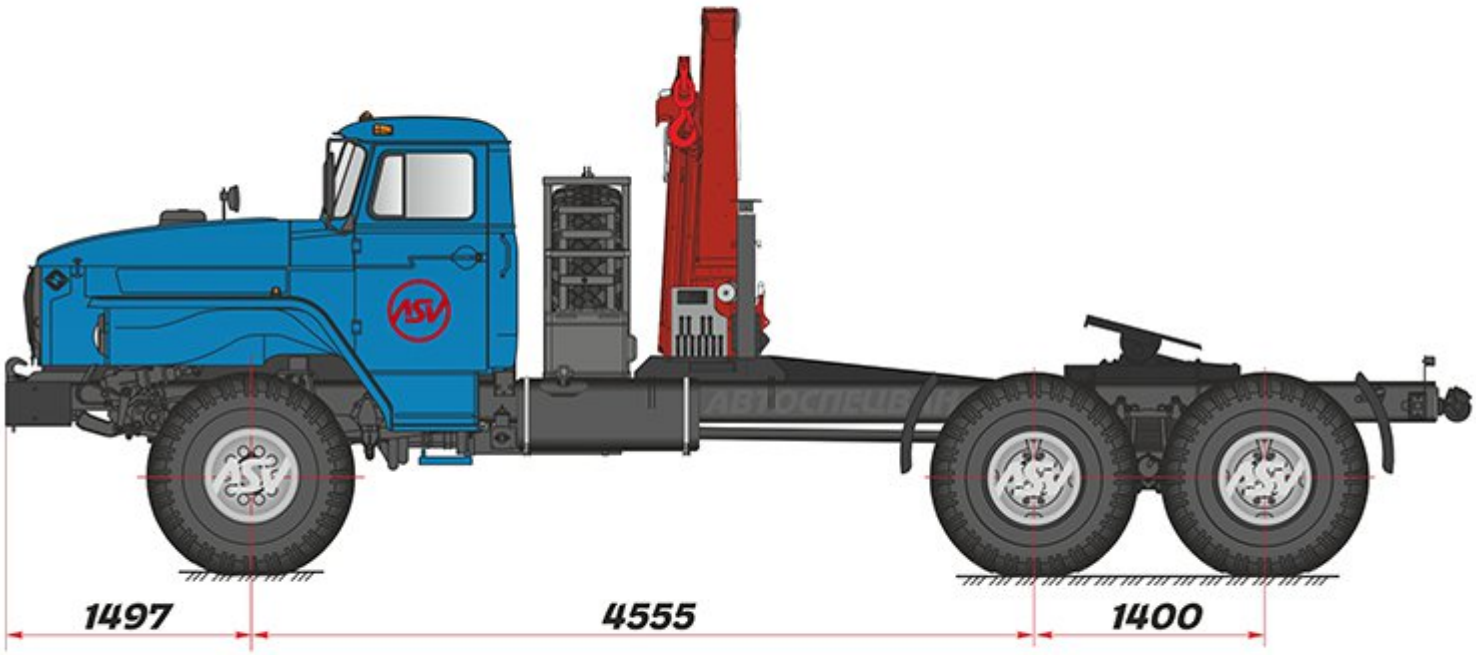

Оборудование

КМУ Palfinger PK 23500

Основные

Грузовой момент (т/м)	22,4
Максимальная грузоподъёмность (кг)	6100
Грузоподъёмность на максимальном вылете (кг)	200
Масса установки (кг)	2346
Угол поворота колонны, град.	420

© ООО «АвтоСпецВан» 2025
ИНН: 7415090043