Связаться с нами:
*+7 (3513) 28-97-70*
*info@asv74.com*

# Бортовой автомобиль Урал 4320 NEXT (капотный) с КМУ Palfinger 15500

**Код:** 75-441

**Цена:** Под заказ

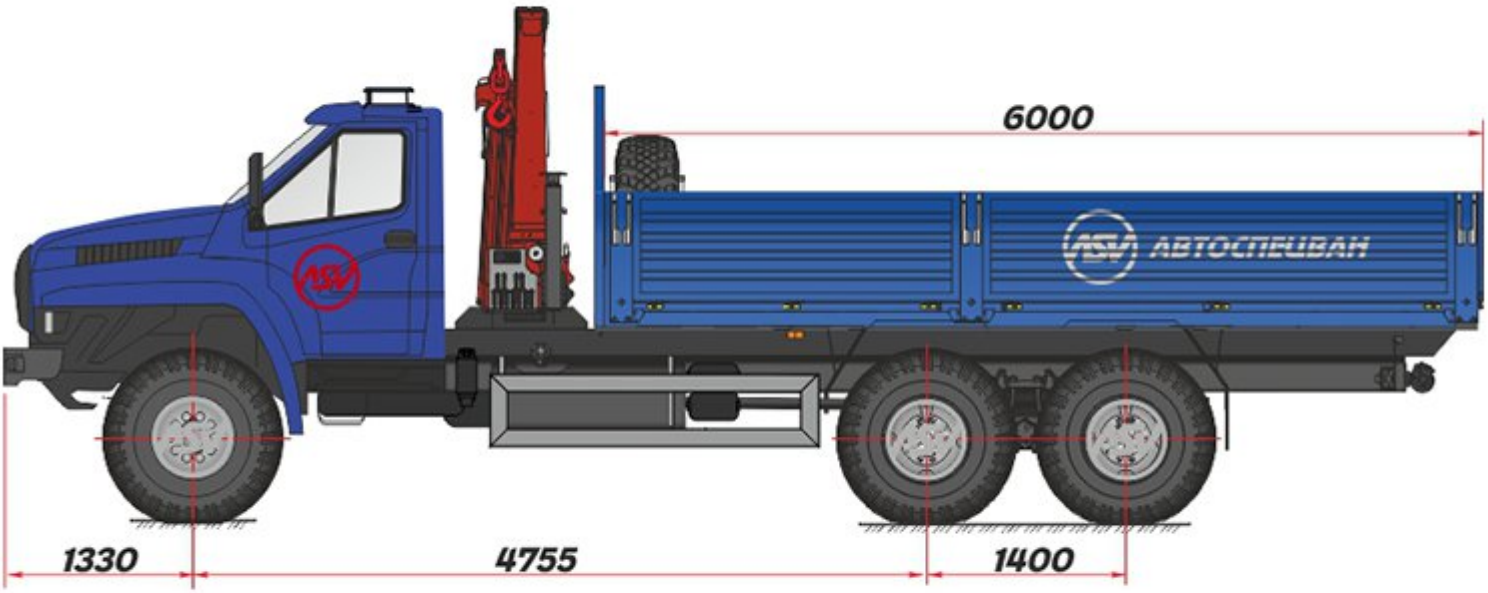


## Оборудование

**КМУ Palfinger PK 15500**

## Основные

| | |
|---|---|
| Грузовой момент (т/м) | 14,1 |
| Максимальная грузоподъёмность (кг) | 6100 |
| Грузоподъёмность на максимальном вылете (кг) | 650 |
| Масса установки (кг) | 1769 |
| Угол поворота колонны, град. | 420 |
| Место управления | С земли |

© ООО «АвтоСпецВан» 2025
ИНН: 7415090043